A-A (1 : 1)

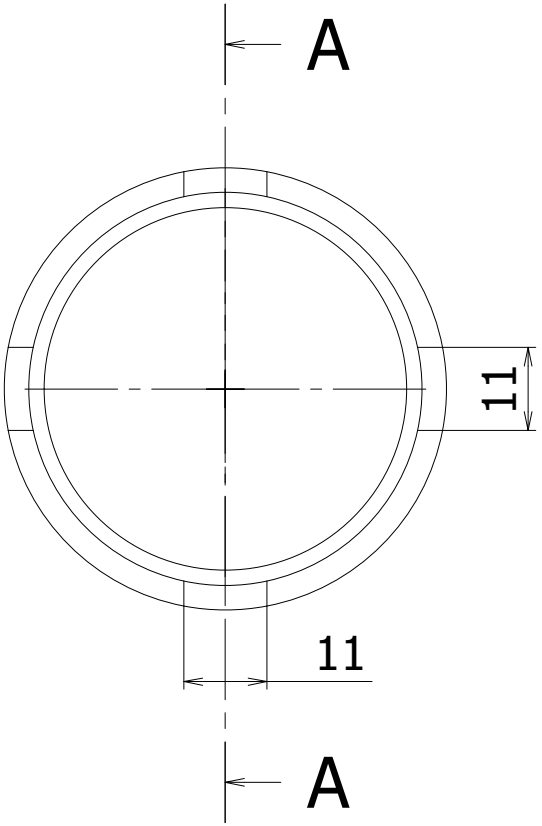

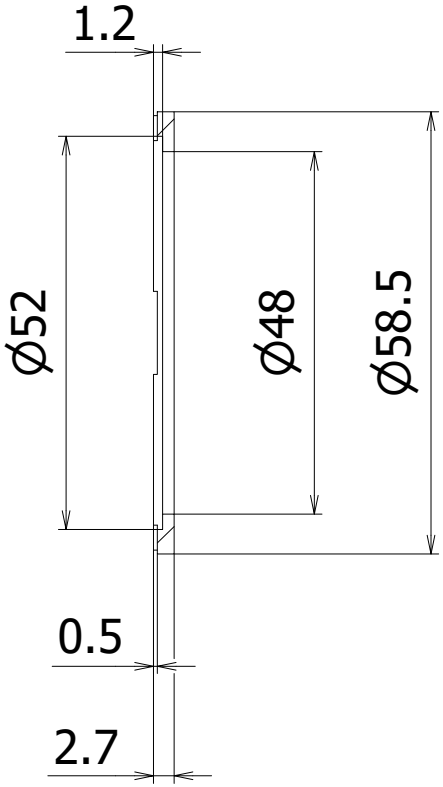

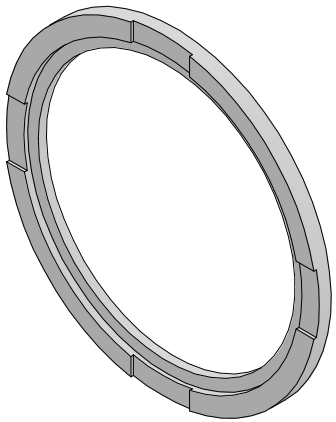

数量 :1
材質 :SUS403

	名前	日付
作成者	MaoKusuzaki	2025/07/08
確認者		
承認者		

Part1

1 / 1

A4