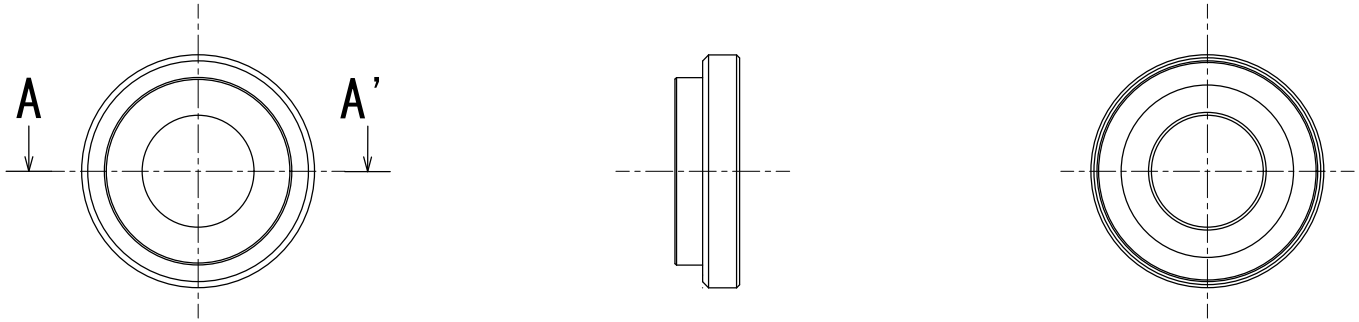

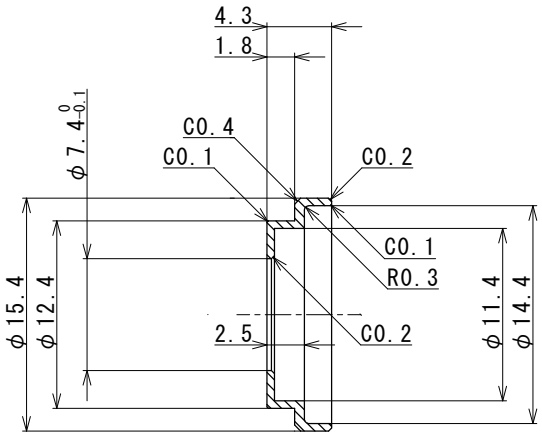

A-A'

注）著しい外観欠点（傷・打痕・バリ、カエリ・汚れ・凹凸等）無き事。

材質 A1050B H112 又は A1070B H112	公差方式	尺　度	図　法	作成日	作成者
	JIS B 0024	2/1	三角法	2022.05.09	平井　清博
仕上	普通公差	図　番			
	JIS B 0405-m	DSSAIRIDRP0501			
処理	普通公差	品　名			
	JIS B 0419-H	ダイワ SS-AIR インダクトローター t0.5			